PIANTA FONDAZIONI

SCALA 1:200

Asse Pila 13
Asse Pila 14
Asse Pila 15
Asse Pila 16
Asse Pila 17
Asse Pila 18
Asse Pila 19
Asse giunto
Spalla B
Punto di vista 1
4.50
16.00
1.25
11.50
2.80
1.50
26.00
42.00
23.75
54.30
31.05
31.15
11.16
12.19
4.00

KEYPLAN

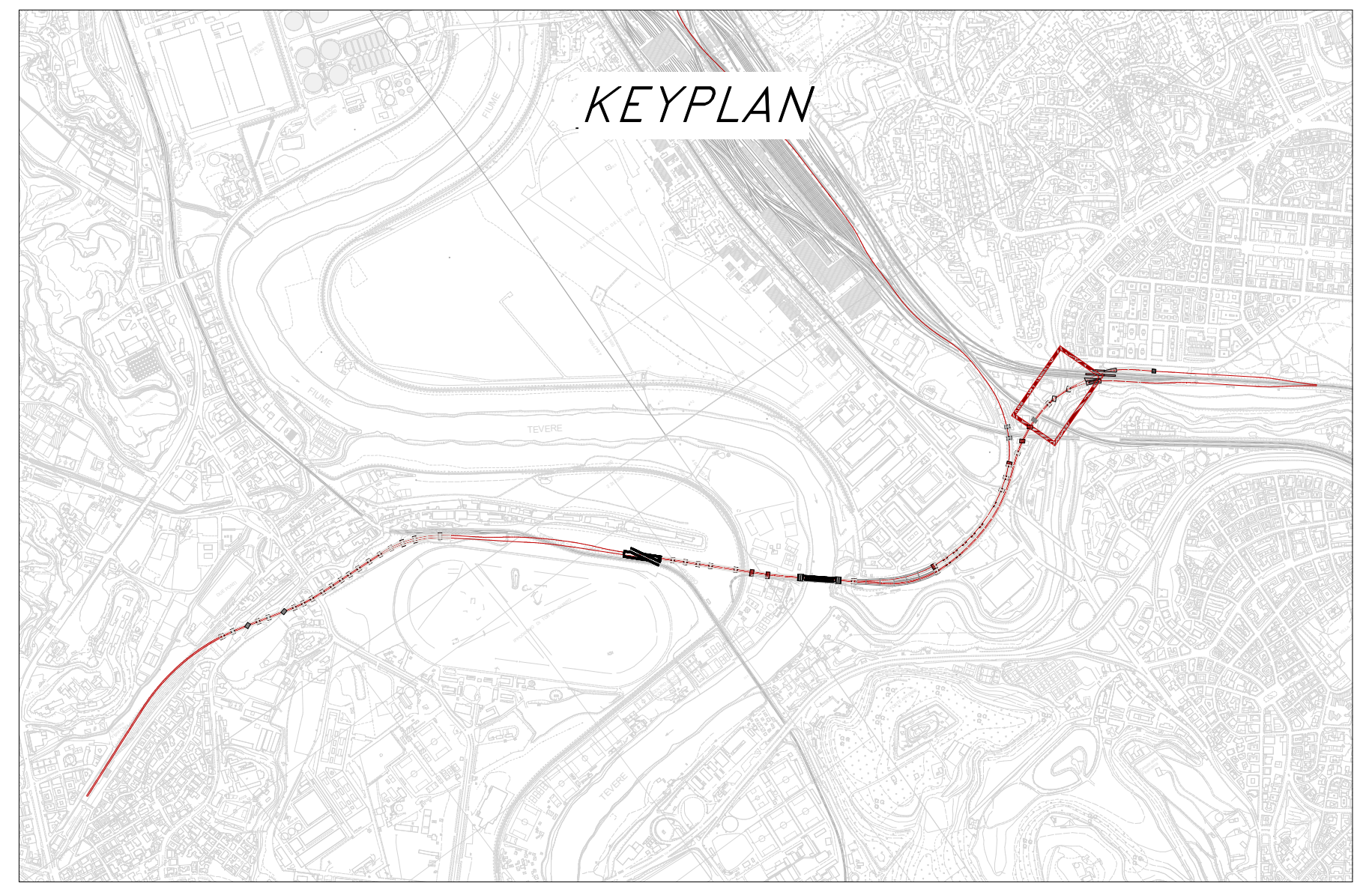

FOTOINSERIMENTO STATO DI FATTO

FOTOINSERIMENTO STATO DI PROGETTO

SEZIONE LONGITUDINALE

SCALA 1:200

Asse Pila 13
Asse Pila 14
Asse Pila 15
Asse Pila 16
Asse Pila 17
Asse Pila 18
Asse Pila 19
Asse giunto
Spalla B
26.00
42.00
26.00
23.75
54.30
31.05
31.15
Linea FL1
Via dei Prati Fiscali
7.06
3.05
14.20
10.60
9.65
3.65
8.70
12.30
11.00
9.00
11.18
2.00
2.50
2.70
1.40
32.65
33.35
31.70
29.80
28.50
29.00
29.70
29.08
18.50
15.50
13.00
16.50

VISTA ASSONOMETRICA

SCALA 1:500

SEZIONE TRASVERSALE TIPO PILA

SCALA 1:100

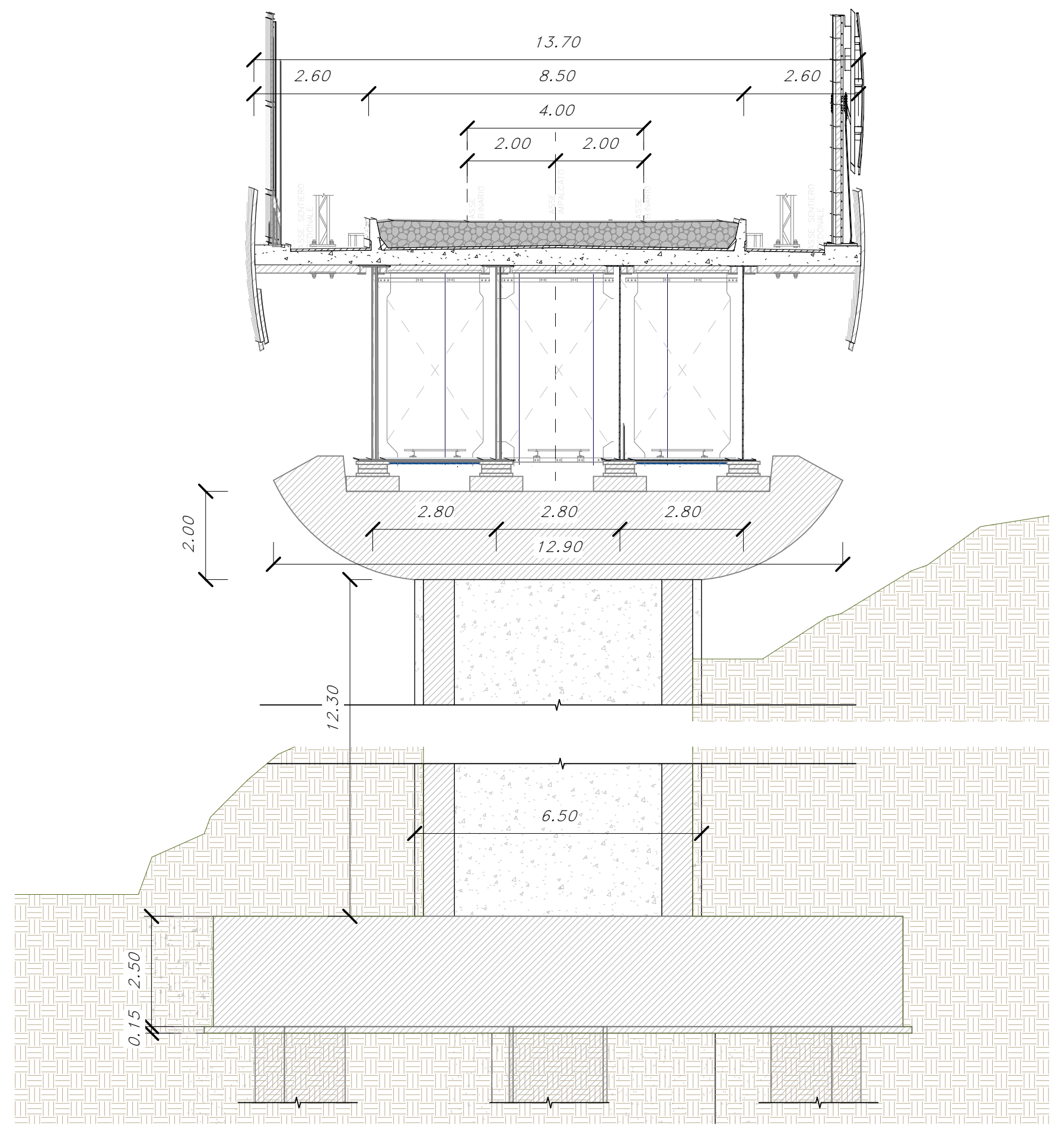
13.70
2.60
8.50
2.60
4.00
2.00
2.00
2.80
2.80
2.80
12.90
2.00
12.30
6.50
2.50
0.15

Pila campata isostatica su plinto di pali ϕ1500

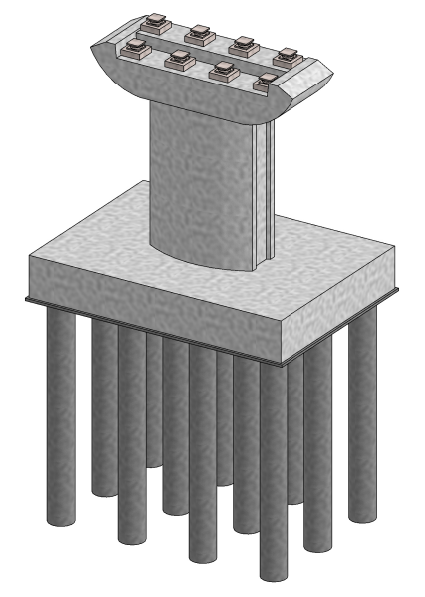

Pila campata continua su plinto di diaframmi

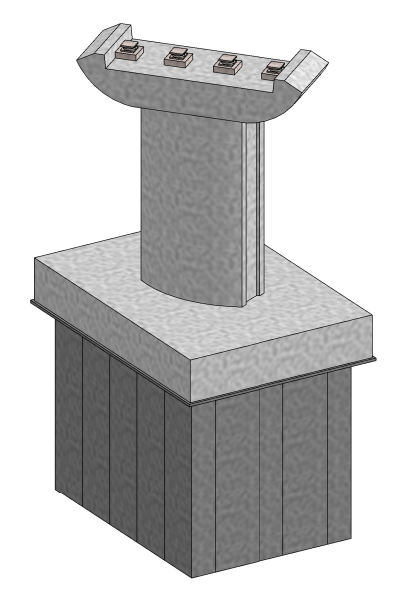

VI06 - ALTEZZE FUSTO PILA*			
Elemento	H [m]	Tipologia	Lunghezza pali/pozzo [m]
Pila 1	4.45	Plinto su pali ϕ1500	38
Pila 2	4.90	Plinto su pali ϕ1500	38
Pila 3	8.55	Plinto su pali ϕ1500	38
Pila 4	9.20	Plinto su pali ϕ1500	38
Pila 5	9.70	Plinto su pali ϕ1500	38
Pila 6	11.70	Plinto su pali ϕ1500	38
Pila 7	9.85	Plinto su pozzo	35
Pila 8	10.85	Plinto su pozzo	35
Pila 9	12.90	Plinto su pali ϕ1500	38
Pila 10	10.15	Plinto su pozzo	35
Pila 11	10.85	Plinto su pozzo	35
Pila 12	12.75	Plinto su pali ϕ1500	38
Pila 13	14.20	Plinto su pali ϕ1500	38
Pila 14	10.60	Plinto su pozzo	35
Pila 15	9.65	Plinto su pozzo	35
Pila 16	8.70	Plinto su pali ϕ1500	38
Pila 17	12.30	Plinto su pozzo	35
Pila 18	11.00	Plinto su pozzo	35
Pila 19	9.00	Plinto su pali ϕ1500	38

VI06 - CARATTERISTICHE IMPALCATI			
N°:	Elemento	Tipologia	Lunghezza campata [m]
1	Impalcato isostatico DB 1	Acc-Cls	40.00
2	Impalcato isostatico DB 2	Acc-Cls	40.00
3	Impalcato isostatico DB 3	Acc-Cls	40.00
4	Impalcato isostatico DB 4	Acc-Cls	40.00
5	Impalcato isostatico DB 5	Acc-Cls	40.00
6	Impalcato isostatico DB 6	Acc-Cls	40.00
7	Impalcato continuo DB 1	Tr. cont. Acc-Cls	42.00
8	Impalcato continuo DB 1	Tr. cont. Acc-Cls	55.00
9	Impalcato continuo DB 1	Tr. cont. Acc-Cls	42.00
10	Impalcato continuo DB 2	Tr. cont. Acc-Cls	40.73
11	Impalcato continuo DB 2	Tr. cont. Acc-Cls	40.73
12	Impalcato continuo DB 2	Tr. cont. Acc-Cls	40.73
13	Impalcato isostatico DB 7	Acc-Cls	50.00
14	Impalcato continuo DB 3	Tr. cont. Acc-Cls	26.00
15	Impalcato continuo DB 3	Tr. cont. Acc-Cls	42.00
16	Impalcato continuo DB 3	Tr. cont. Acc-Cls	26.00
17	Impalcato continuo DB 4	Tr. cont. Acc-Cls	23.75
18	Impalcato continuo DB 4	Tr. cont. Acc-Cls	54.30
19	Impalcato continuo DB 4	Tr. cont. Acc-Cls	31.15
20	Impalcato isostatico DB 8	Acc-Cls	31.15

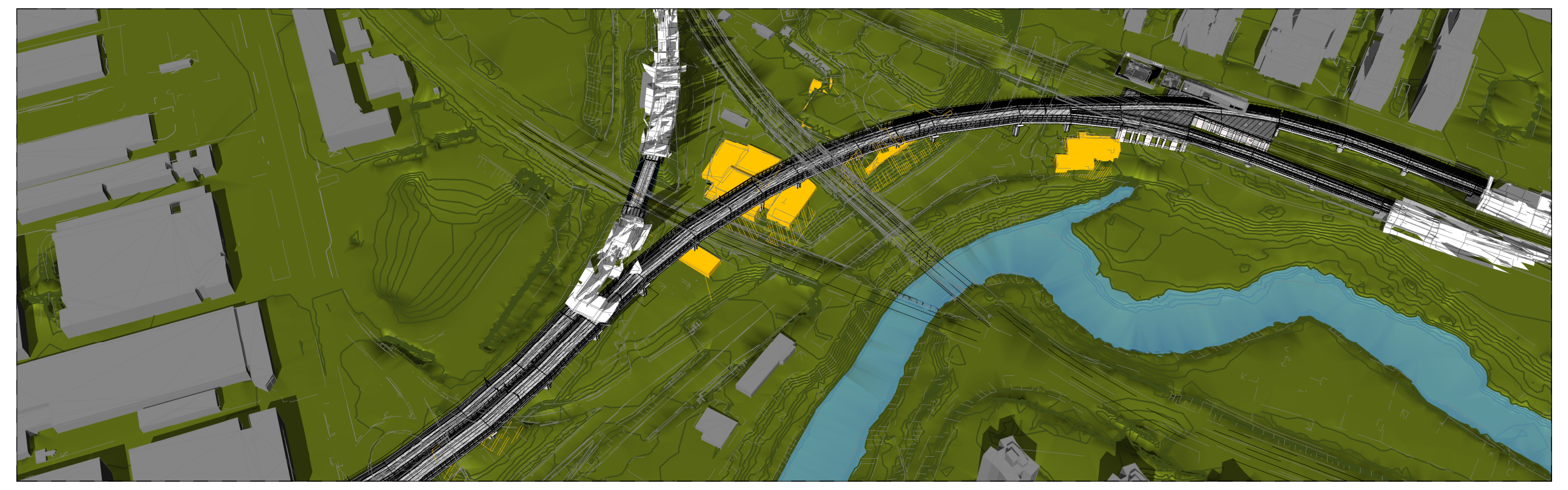

COMMITTENTE:

RFI RETE FERROVIARIA ITALIANA
GRUPPO FERROVIE DELLO STATO ITALIANE

PROGETTAZIONE:

ITALFERR
GRUPPO FERROVIE DELLO STATO ITALIANE
CUP J31H03000180008

DIREZIONE TECNICA
U.O. OPERE CIVILI

PROGETTO DI FATTIBILITA' TECNICO ECONOMICA DI 2^ FASE

NPP 0258 - GRONDA MERCI DI ROMA
GRONDA MERCI DI ROMA CINTURA NORD

VI06-Viadotto Salaria-Prati Fiscali
Pianta, prospetto e sezioni-tav.4di4

SCALA : Varie

COMMESSA	LOTTO	FASE	ENTE	OPERA/DISCIPLINA	PROGR.	REV.
NR4E	21	R	09	PZ VI0600	004	A

Revis.	Descrizione	Redatto	Data	Verificato	Data	Approvato	Data	Autorizzato/Data
A	Emissione esecutiva	S. Magnani D. Labriola	Luglio 2021	S. Di Spigno	Luglio 2021	T. Paoletti	Luglio 2021	A. Vittozzi Luglio 2021

File: NR4E21R09PZVI0600004A.DWG

n. Elab.: ....