PIANTA FONDAZIONI

SCALA 1:200

Asse Pila 13
Asse Pila 14
Asse Pila 15
Asse Pila 16
Asse Pila 17
Asse Pila 18
Asse Pila 19
Asse Pila 20
Asse giunto
Spalla B
40.00
32.70
1.25
4.50
11.50
16.00
20.50
9.00
2.60
8.50
13.70
VAR.

KEYPLAN

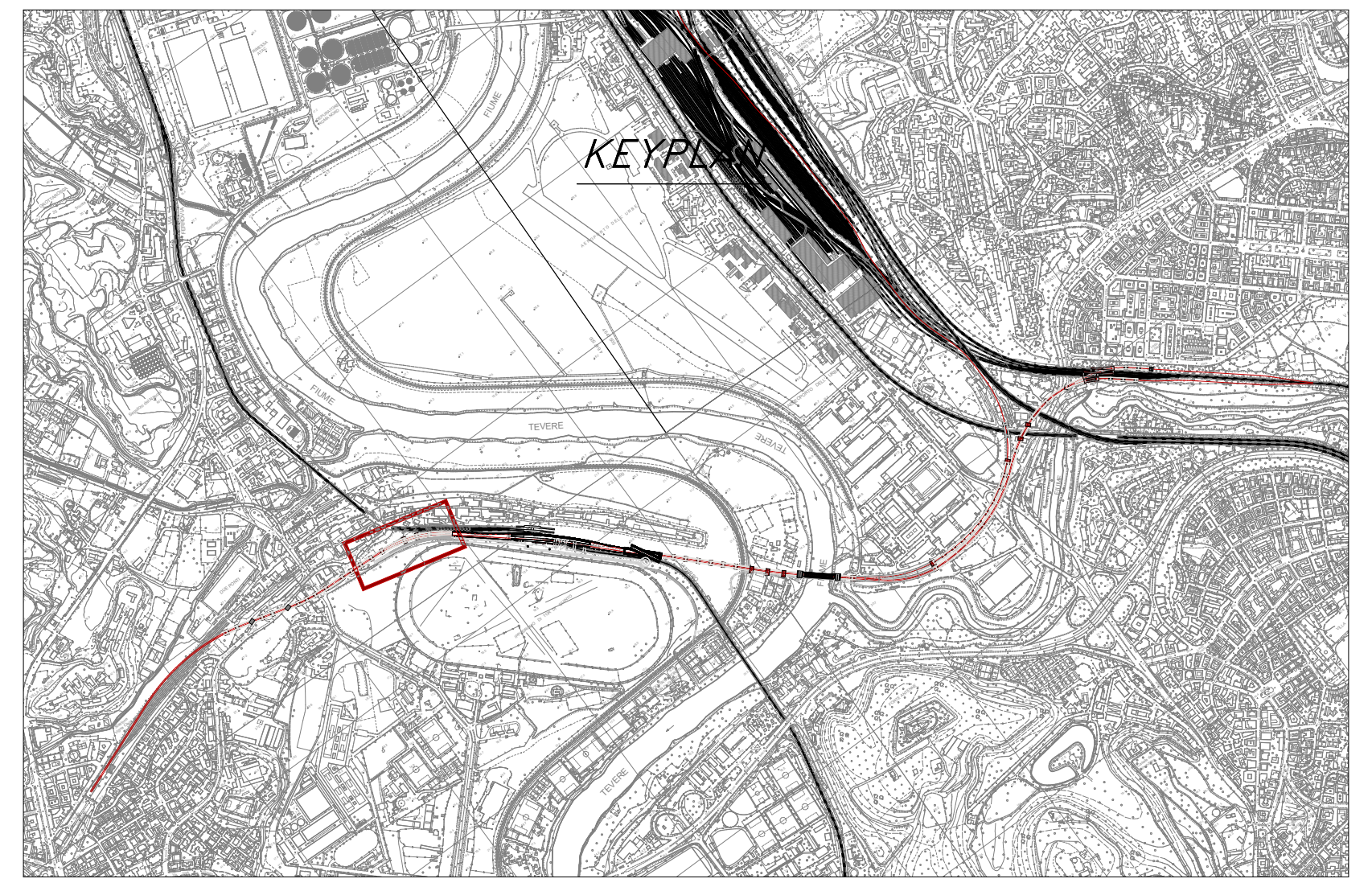

SEZIONE LONGITUDINALE

SCALA 1:200

Asse Pila 13
Asse Pila 14
Asse Pila 15
Asse Pila 16
Asse Pila 17
Asse Pila 18
Asse Pila 19
Asse Pila 20
Asse giunto
Spalla B
40.00
32.70
PF 30.50 m
PF 30.40 m
PF 30.30 m
PF 30.20 m
PF 30.10 m
PF 30.00 m
25.95
25.90
25.75
25.65
25.55
25.45
25.40
2.00
8.40
7.60
7.20
4.60
3.70
2.50
13.05
13.00
12.85
12.75
13.45
13.75
16.30
17.20

VISTA PROSPETTICA

VISTA ASSONOMETRICA

SCALA 1:500

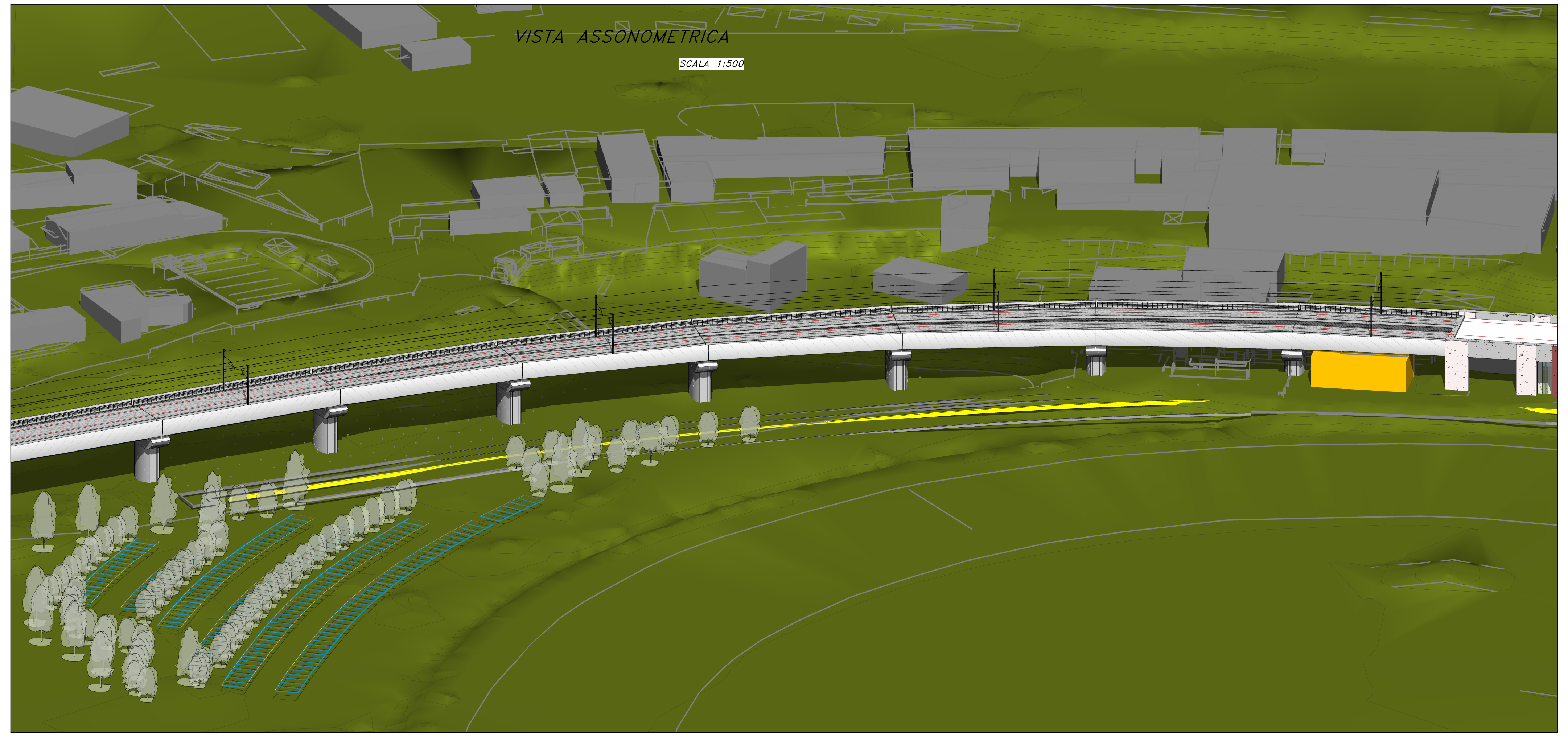

SEZIONE TRASVERSALE TIPO PILA

SCALA 1:100

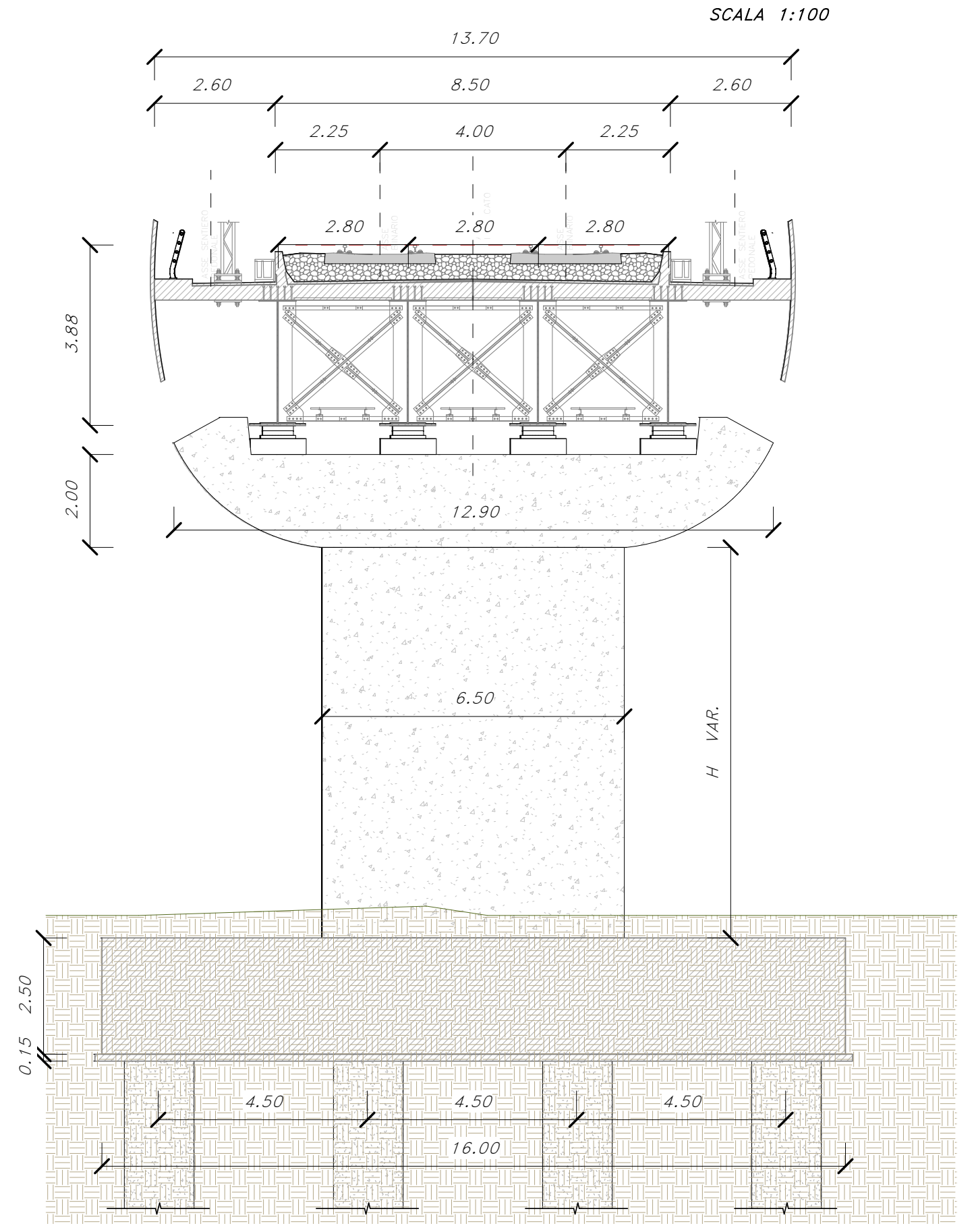
13.70
2.60
8.50
2.60
2.25
4.00
2.25
2.80
2.80
2.80
3.88
2.00
12.90
6.50
H VAR.
2.50
0.15
4.50
4.50
4.50
16.00

SEZIONE TRASVERSALE TIPO PILA

SCALA 1:100

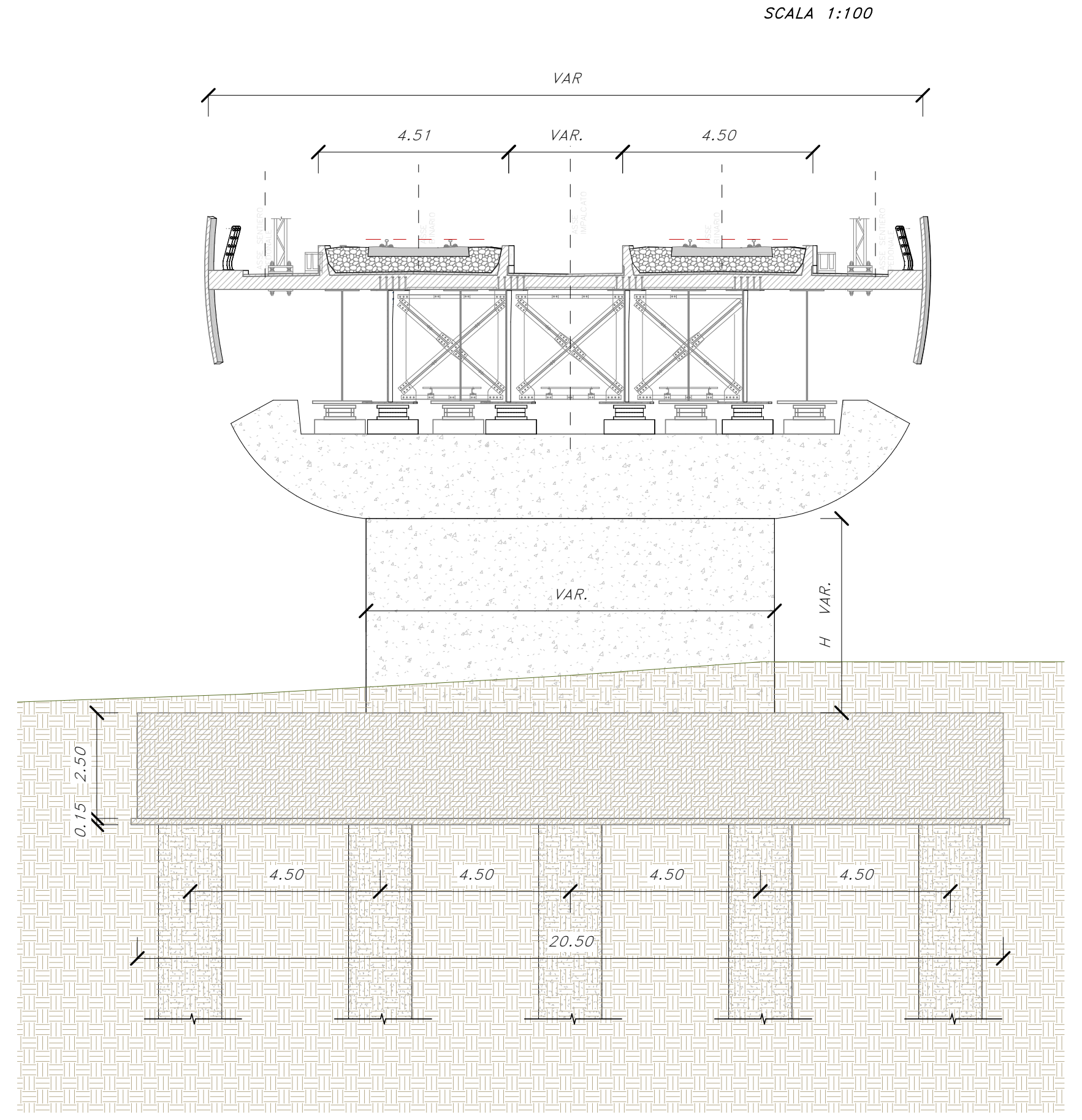
VAR
4.51
VAR.
4.50
VAR.
H VAR.
2.50
0.15
4.50
4.50
4.50
4.50
20.50

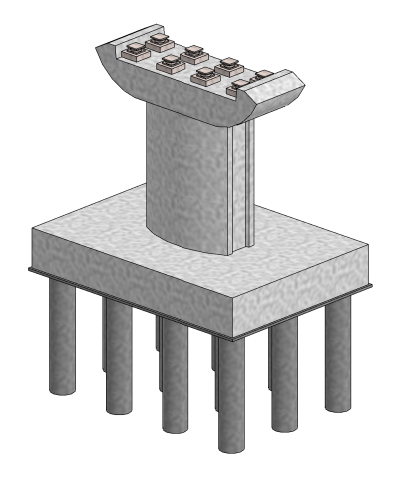

Pila campata isostatica
Plinto su pali ϕ1500

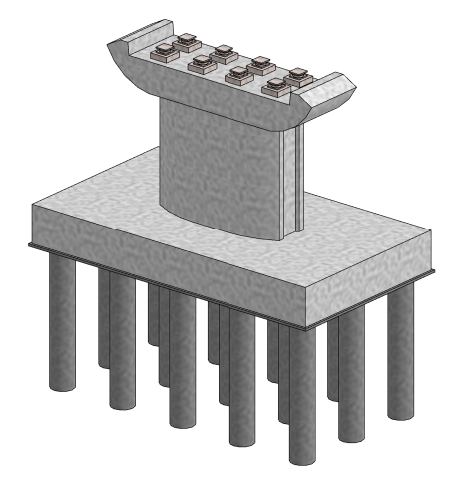

Pila campata isostatica
Plinto su pali ϕ1500 – sezione ad interbinario variabile

VI01 - ALTEZZE FUSTO PILA*			
Elemento	H [m]	Tipologia	Lunghezza pali/pozzo [m]
Pila 1	3.20	Plinto su pozzo	30
Pila 2	3.20	Plinto su pozzo	30
Pila 3	5.50	Plinto su pali ϕ1500	48
Pila 4	4.40	Plinto su pozzo	30
Pila 5	6.60	Plinto su pozzo	30
Pila 6	7.60	Plinto su pali ϕ1500	48
Pila 7	7.60	Plinto su pali ϕ1500	48
Pila 8	7.60	Plinto su pali ϕ1500	48
Pila 9	8.30	Plinto su pali ϕ1500	48
Pila 10	8.30	Plinto su pali ϕ1500	48
Pila 11	7.20	Plinto su pali ϕ1500	48
Pila 12	4.30	Plinto su pali ϕ1500	48
Pila 13	8.40	Plinto su pali ϕ1500	48
Pila 14	8.40	Plinto su pali ϕ1500	48
Pila 15	8.40	Plinto su pali ϕ1500	48
Pila 16	8.40	Plinto su pali ϕ1500	48
Pila 17	7.60	Plinto su pali ϕ1500	48
Pila 18	7.20	Plinto su pali ϕ1500	48
Pila 19	4.60	Plinto su pali ϕ1500	48
Pila 20	3.70	Plinto su pali ϕ1500	48

VISTA PROSPETTICA

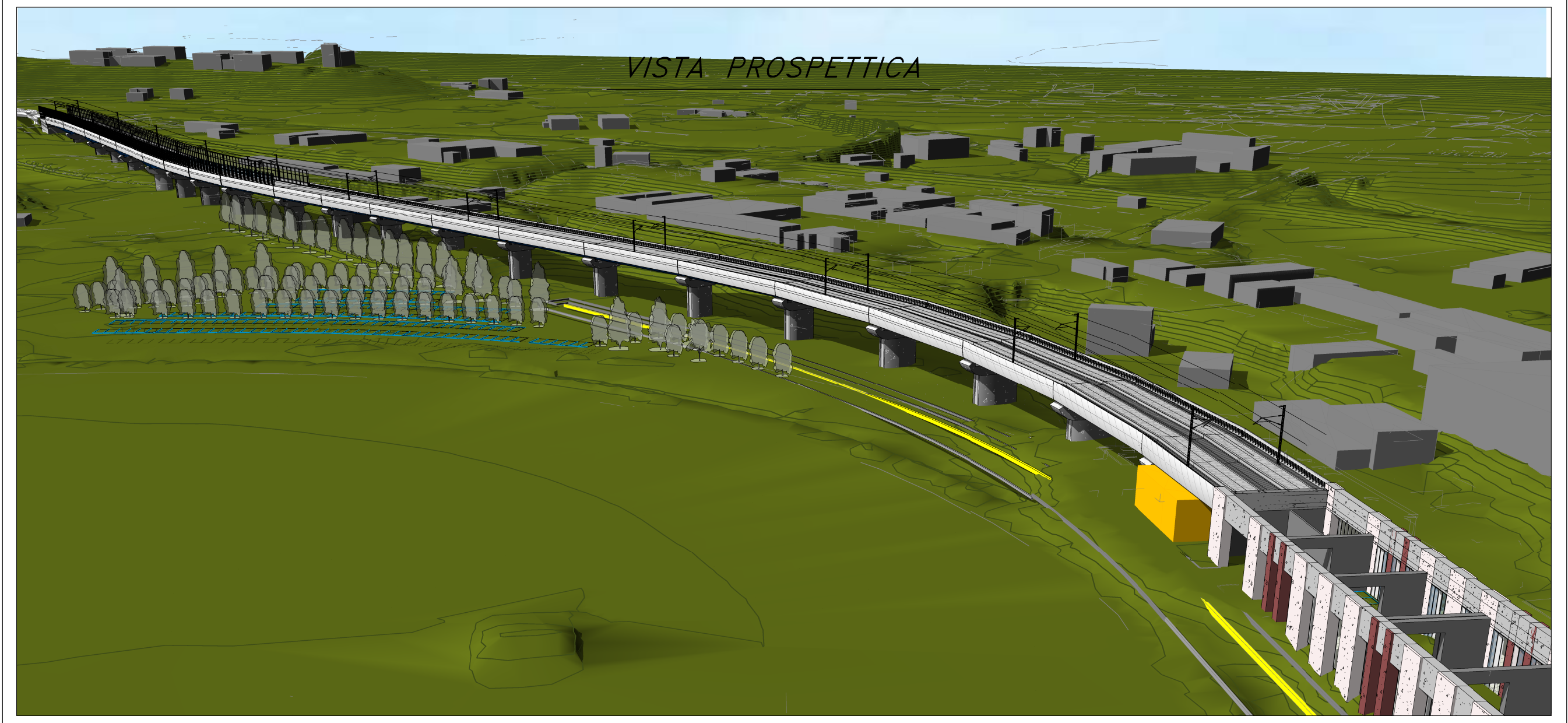

VI01 - CARATTERISTICHE IMPALCATI		
Elemento	Tipologia	Lunghezza campata [m]
Impalcato continuo 1	Tr. cont. Acc-Cls	35.00
Impalcato continuo 1	Tr. cont. Acc-Cls	50.00
Impalcato continuo 1	Tr. cont. Acc-Cls	35.00
Impalcato continuo 2	Tr. cont. Acc-Cls	35.00
Impalcato continuo 2	Tr. cont. Acc-Cls	52.00
Impalcato continuo 2	Tr. cont. Acc-Cls	35.00
Impalcato isostatico DB 1	Acc-Cls	30.12
Impalcato isostatico DB 2	Acc-Cls	30.12
Impalcato isostatico DB 3	Acc-Cls	40.00
Impalcato isostatico DB 4	Acc-Cls	32.00
Impalcato isostatico DB 5	Acc-Cls	30.00

VI01 - CARATTERISTICHE IMPALCATI		
Elemento	Tipologia	Lunghezza campata [m]
Impalcato isostatico DB 6	Acc-Cls	35.00
Impalcato isostatico DB 7	Acc-Cls	35.00
Impalcato isostatico DB 8	Acc-Cls	40.00
Impalcato isostatico DB 9	Acc-Cls	40.00
Impalcato isostatico DB 10	Acc-Cls	40.00
Impalcato isostatico DB 11	Acc-Cls	40.00
Impalcato isostatico DB 12	Acc-Cls	40.00
Impalcato isostatico DB 13	Acc-Cls	40.00
Impalcato isostatico DB 14	Acc-Cls	40.00
Impalcato isostatico DB 15	Acc-Cls	32.70

COMMITTENTE:

RFI RETE FERROVIARIA ITALIANA
GRUPPO FERROVIE DELLO STATO ITALIANE

PROGETTAZIONE:

ITALFERR
GRUPPO FERROVIE DELLO STATO ITALIANE
CUP J31H03000180008

DIREZIONE TECNICA
S.O. OPERE CIVILI

PROGETTO DI FATTIBILITA' TECNICO ECONOMICA DI 2^ FASE

NPP 0258 - GRONDA MERCI DI ROMA CINTURA NORD
TRATTA: VIGNA CLARA - TOR DI QUINTO

VI01-Viadotto Flaminia
Pianta, prospetto e sezioni - tav.3di3

SCALA :
Varie

COMMESSA	LOTTO	FASE	ENTE	OPERA/DISCIPLINA	PROGR.	REV.
NR4E	12	R	09	PZ VI0100	003	A

Revis.	Descrizione	Redatto	Data	Verificato	Data	Approvato	Data	Autorizzato/Data
A	Emissione per CSLLPP	S. Magliano	Febbraio/22	A. Vittozzi	Febbraio/22	T. Paoletti	Febbraio/22	A. Vittozzi Febbraio/22

ITALFERR S.p.A.
U.O. Opere Civili e Gestione delle Varianti
Dott. Ing. Angelo Vittozzi
Ordine degli Ingegneri della Provincia di Roma

File: NR4E12R09PZVI0100003A.pdf

n. Elab.: ....